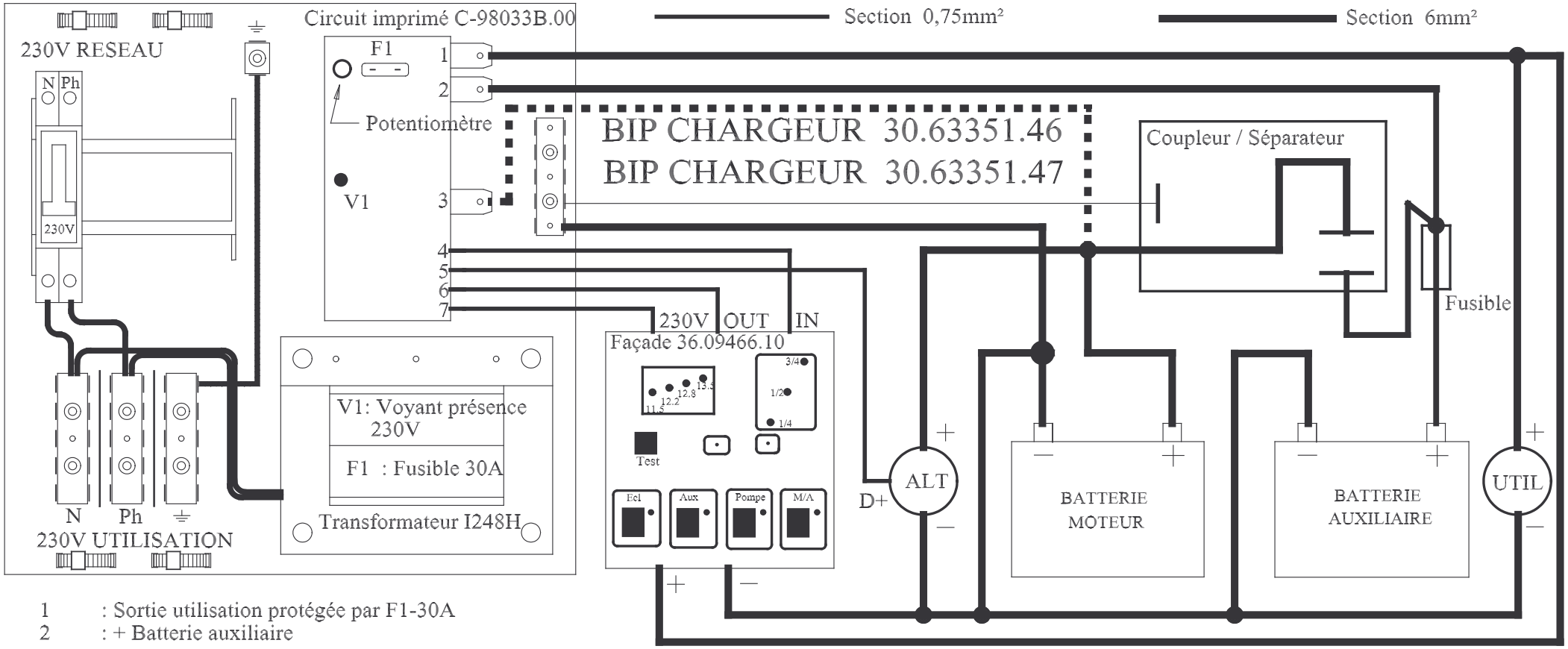

1 : Sortie utilisation protégée par F1-30A
2 : + Batterie auxiliaire
3 : + Batterie moteur
4 : Entrée alimentation chargeur (IN)
5 : Entrée D+ (information de l'alternateur)
6 : Sortie alimentation chargeur (OUT)
7 : Sortie présence 230V

PRINCIPE DE FONCTIONNEMENT

La charge s'arrête automatiquement lorsque la tension de sortie atteint une valeur haute prédéterminée et remet l'appareil en charge lorsque la tension atteint un seuil bas lui aussi préétabli

REGLAGE DU CHARGEUR

- Mettre en fonctionnement le chargeur
- Régler le potentiomètre pour obtenir le seuil haut à 14,25V +/- 0,05V (le chargeur ne doit plus charger)
- Verifier que le seuil bas se situe aux alentours de 12,7V +/- 0,05V en mettant une charge pour obtenir une chute de tension (le chargeur doit reprendre la charge)

PRINCIPE DE RACCORDEMENT

Masse : se raccorder sur la barrette de masse du chargeur
+ Batterie auxiliaire : se raccorder en sortie de fusible du départ batterie
+ Batterie moteur : prendre le fil du chargeur (borne3) et le mettre sur le coupleur

SCHEIBER
85120 Saint Pierre du Chemin
Tel: 02 51 51 73 21 Fax: 02 51 51 75 03
Email :Scheiber@wanadoo.fr

46.98033

Désignation : Plan de câblage

BIP CHARGEUR AVEC SORTIE UTILISATION ET COUPLEUR EXTERNE

Echelle :	Matiere :	Déssiné par : P.ROULET	Le : 28/01/2005

Réf. CAO : W-98033B.Prt	Couche : 1	Rev : 00	Page : 1/1

Ce plan est la propriété de SCHEIBER. Selon les lois en vigueur toute copie ou reproduction sont interdites.